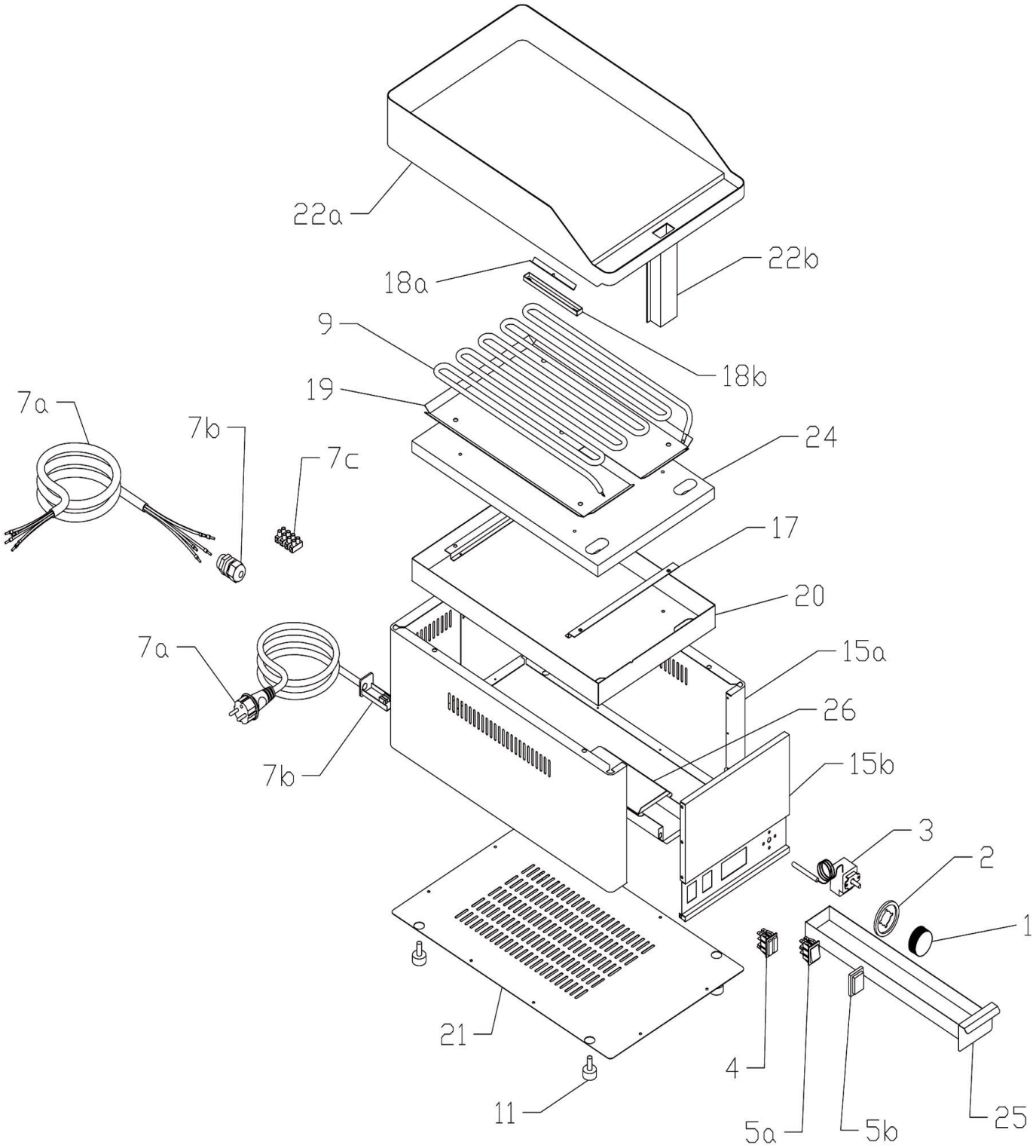

Bartscher	Griddleplatte GDP 320E, glatt Artikel-Nr.: A370031	Explosionszeichnung 17.05.2017	Seite 1/2

Pos.	Artikelbeschreibung	Description of item	Artikel Nr./Item No.
1	Knebel, Temperatureinstellung	Knob, temperature setting	0402593000
2	Blendring, Kunststoff	Blind ring, plastic	A0402595000
3	Thermostat 50 - 300° C, 1Ph	Thermostat 50-300° C, 1 Ph	E0402503002
4	Kontrolllampe	Indicator light	E0401500511
5a	Hauptschalter	Main switch	E0401500510
5b	Abdeckung z. Hauptschalter	Cover f. main switch	0401509000
7a	Anschlusskabel m. Stecker	Power cord w. plug	A039896
7b	Anschlussklemme m. Zugentlastung	Terminal clamp w. strain relief	0402085500
9	Heizkörper, bis Ser. - Nr.: 0904...	Heat.element, until ser. No.:0904…	0401025010
	Heizkörper, ab Ser. - Nr.: 0905...	Heat.element, from ser. No.:0905…	0401025000
11	Fuß, höhenverstellbar	Base, height-adjustable	E01036503000
15a	Gehäuse	Housing	E0501000110
15b	Blende	Panel	0451001010
17	Befestigungsschiene	Fastening rail	E0451002500
18a	Halterung z. Thermostat	Holder f. Thermostat	A0450503500
18b	Abdeckung	Cover	0451008600
19	Isolierungsplatte bis Serien-Nr.: 0904…	Insulation board until serial-No.: 0904…	E0451007500
	Isolierungsplatte ab Serien-Nr.: 0905…	Insulation board from serial-No.: 0905…	0451007500A
20	Abdeckplatte bis Serien-Nr.: 0904…	Cover plate until serial-No.: 0904...	E0451002400
	Abdeckplatte ab Serien-Nr.: 0905…	Cover plate from serial-No.: 0905…	0451002410
21	Bodenplatte	Bottom plate	0451002000
22a	Bratplatte	Baking plate	0501005535
22b	Ablauf	Drain	0501002100
24	Isolierung	Isolation	0407500500
25	Fettauffangschublade	Grise drip drawer	0503000450
26	Schubladenführung	Drawer runner	0501002200
o. Abb./ no pic.	Reinigungsschaber, glatt	Cleaning scraper, smooth	E0451009005